Regelquerprofil Typ 1

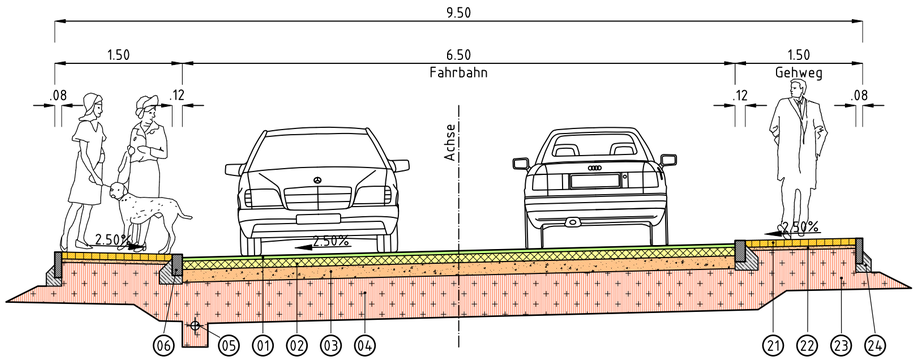

Regelquerprofil Typ 2

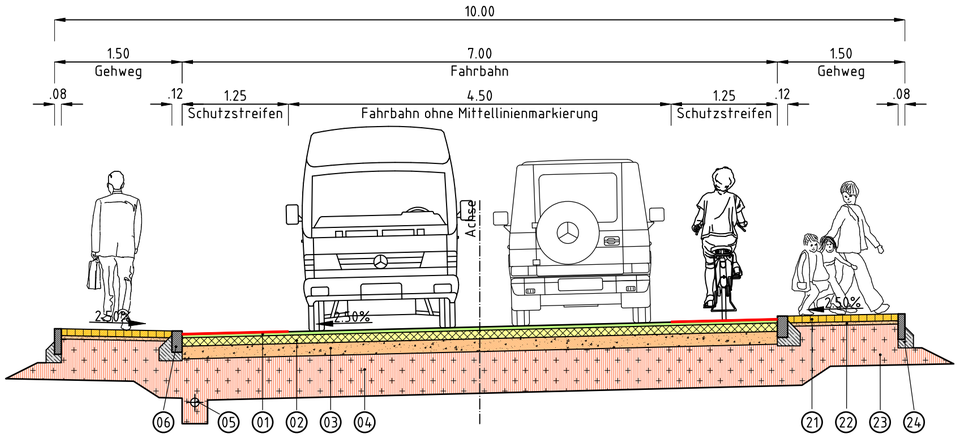

Regelquerprofil Typ 3

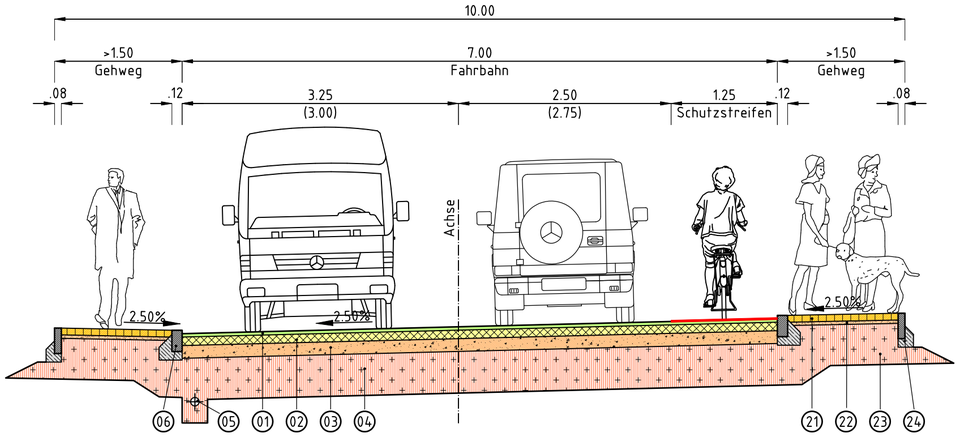

Regelquerprofil Typ 4

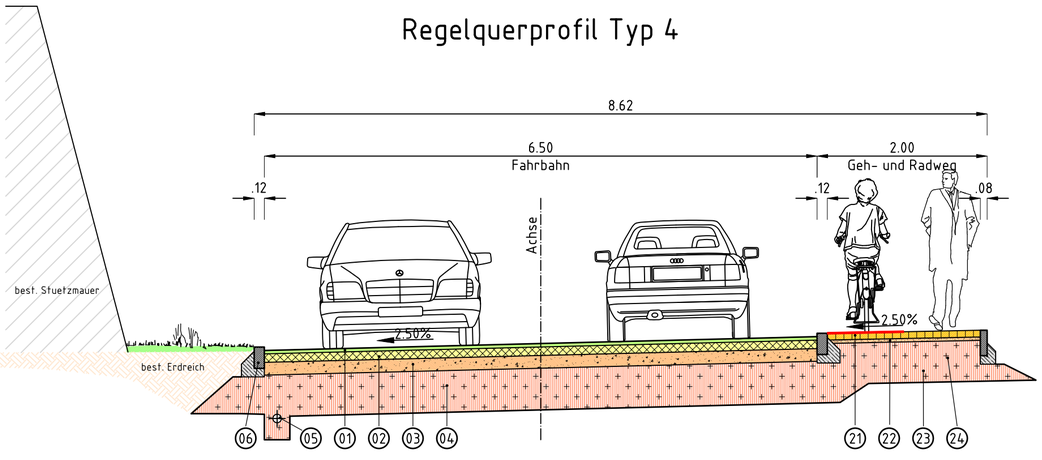

Legende:

Straße (d= 75cm)

- 01 — 4cm Asphaltfeinbeton
- 02 — 8cm Asphaltbinderschicht
- 03 — 14cm bituminöse Tragschicht
- 04 — 49cm Frostschutzschicht
- 05 — Planumsdrainage DN 100 Anschluß an Kanal
- 06 — (Tief-) Bordstein nach DIN 482 mit Rückenstütze; Format B6-120/250
- 11 — Entwässerungsrinne t=2.5cm; auf Betonunterbau d(m)=ca.20cm
- 12 — Entwässerungsrinne Klasse D; auf Betonunterbau d(m)=ca.20cm

Gehweg / Parkflächen (d= 60cm)

- 21 — 8cm Verbundpflaster
- 22 — 4cm Splitt
- 23 — 48cm Kiestrag- / FS-Schicht
- 24 — Rabattenstein 8/30 mit Rückenstütze

Maßstab 1 : 50 — 1cm = 0,5m

0 0,5 1,0 2,5 5,0

Änderungsvermerke

a	Grundplan - Änderung / Ergänzung	12.10.2020

Bezugssysteme

x	Lage: DHDN/Gauß-Krüger (GK)	DHDN = Deutsches Hauptdreiecksnetz
	Lage: ETRS89/UTM32	
	Höhenbezug: DHHN12 (Höhenstatus 130)	DHHN = Deutsches Haupthöhennetz
	Höhenbezug: DHHN92 (Höhenstatus 160)	
	Höhenbezug: DHHN2016 (Höhenstatus 170)	

Gemeinde Frittlingen

Landkreis Tuttlingen

Planungsbüro Hermle
Ingenieure für Bau und Umwelt
Planungsbüro Hermle Ingenieure für Bau und Umwelt GmbH & Co. KG
Hörnlestr. 4 • D-78559 Gosheim • www.pbhermle.de
Telefon + 49 (0) 7426 / 1811 • mail@pbhermle.de

Plan-Nummer: fr33103a
Blatt: 41
Anl-Nr.: 5.01
Datum-Bearbeitung: Okt 2020
Bearbeiter: KH / KM / LP
Format: 590 x 594
Maßstab: 1 : 50

Bauherr: Gemeinde Frittlingen

Projekt: Ausbau und Sanierung der Hauptstraße L434 BA II - Entwurfsplanung

Plan-inhalt: Regelquerprofil Typ 1-4

Datum/Unterschrift Planverfasser

Gosheim, den 12.10.2020 (gez.: K. Hermle)